Futókör burkolatának ajánlott rétegrendje
M = 1:20

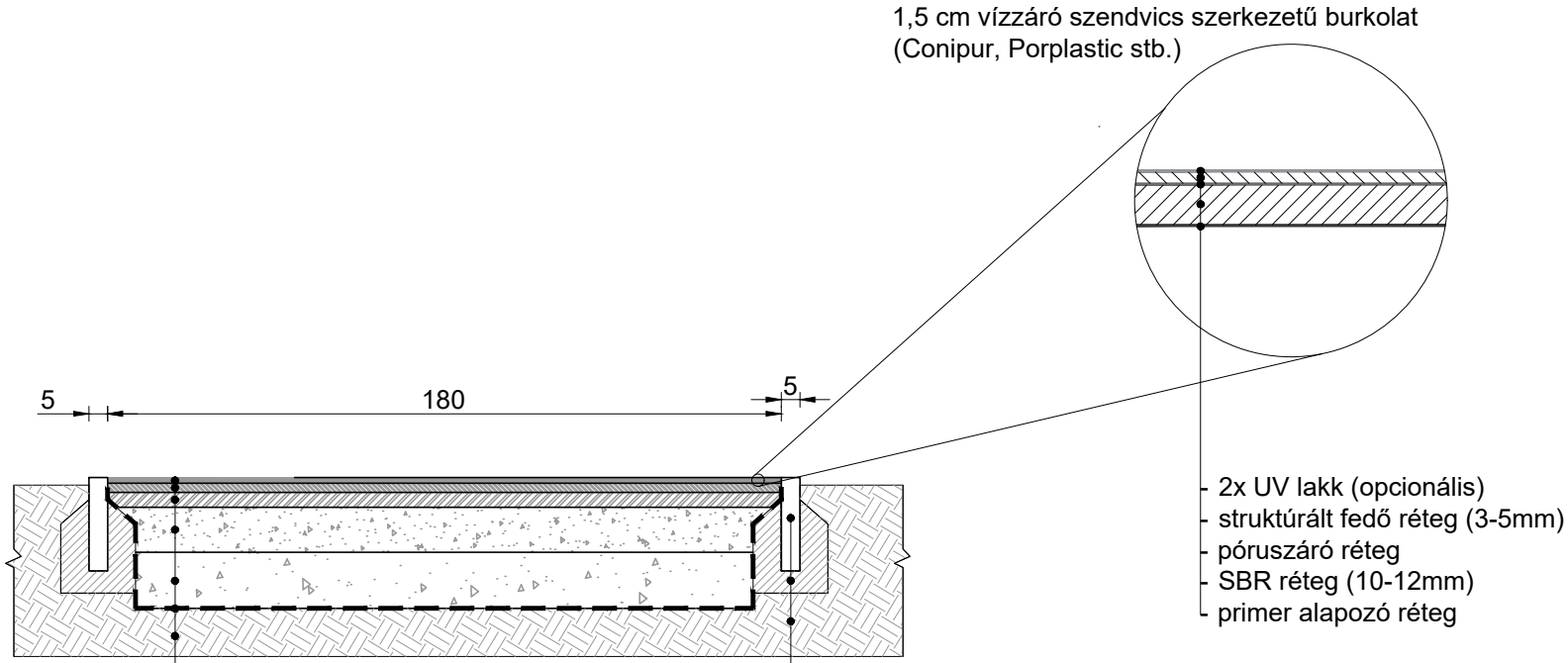

- 1,5 cm vízzáró szendvics szerkezetű burkolat (Conipur, Porplastic stb.)
  - 2x UV lakk (opcionális)
  - struktúrált fedő réteg (3-5mm)
  - póruszáró réteg
  - SBR réteg (10-12mm)
  - primer alapozó réteg
- 2,5 cm vízáteresztő aszfalt AC-8 szemszerkezetű
- 4 cm vízáteresztő aszfalt AC-11 szemszerkezetű
- 12 cm 0/22 tömörített zúzottkő alap (fagyálló andezit – dunabogdányi), Trg 95 %-ra kell tömöríteni
- 15 cm 22/55 v 22/32 zúzottkő alap (fagyálló andezit – dunabogdányi), Trg 95 %-ra kell tömöríteni
- CNW 100 nem szőtt geotextil
- altalaj Trg= 90%-ra tömörítve

- 100x5x25 cm-es előregyártott sík felületű betonszegély
- C16/20-XC4-XF2-32-F3 betongerenda
- altalaj Trg= 90%-ra tömörítve.